Jimny 専用
Jimny SIERRA

EE-230
LEDシフトゲートパネル
LED Shifter Gate Panel

JB64W/JB74W系

EE-230
4 974267 122309
LED Shifter Gate Panel

シフトポジションが光る！
夜でも見えるからシフト操作が簡単・安心

製品特長
- ●夜間でもシフトポジションを確認できる字光式シフトゲートパネル（AT車専用/USB接続）です。
- ●シフトポジションが点灯するので夜間時のシフトチェンジが簡単・安心で、誤操作の防止にも役立ちます。
- ●LEDの点灯カラー（8色）や明るさを自由に調節できます。
- ●フロントコンソールトレイを照らすライト（2灯）を搭載（ON/OFFスイッチ付き）。
- ●エンジンを切って再始動しても降りる前の設定のまま点灯するメモリー機能を搭載。
- ●ネジや部品を外すなどの加工無しで後付けできる両面テープで貼付けるだけの簡単取付けです。

お買い求めの前に
- ●本製品は、スズキ JIMNY(JB64W/JB74W系)のAT（オートマチック）車専用品です。
- ※本製品は、調査日2021年9月現在の車種に適合します。調査日以降にマイナーチェンジした車には使用できない場合があります。
- ※本製品は車種専用ですが、製品や車種の個体差により、装着が多少きつい場合や緩い場合があります。
- ●本製品の使用にはUSB電源が必要です。（本製品にUSB電源は付属してません。）
- ●【シフトポジション表示パネル】と【トレイ用ライト】の点灯カラーは同じです。別々のカラーには設定できません。
- ●シフトポジション表示パネルは、全ての文字が同じ色(単色固定)で点灯します。※シフトポジションに連動して表示は切替わりません。

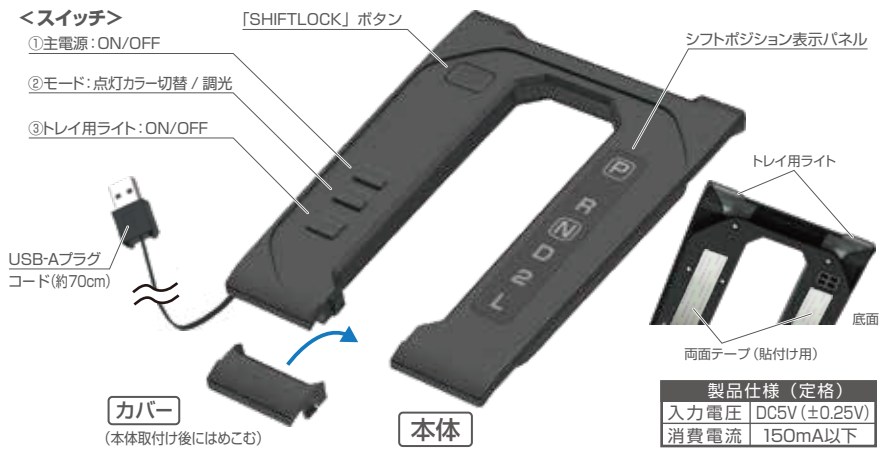

製品仕様（定格）	
入力電圧	DC5V（±0.25V）
消費電流	150mA以下

⚠ご注意　必ずお読みください。
- ●本製品にUSB電源は付属していません。
- ●本製品は防水ではありません。
- ※飲み物・傘の水滴・ほこりの侵入及び落下等の衝撃は破損・故障の原因となりますのでご注意ください。
- ●取付けは明るい日中に行ってください。貼直しは接着力が大幅に低下しますので絶対にしないでください。
- ●貼付直後は接着力が弱いので十分ご注意ください。※両面テープの接着力が発揮される目安は貼付24時間以降です。
- ●本製品は、強力な両面テープを使用していますので取外しはできません。万一、取外す場合は接着面に破損等が発生する場合があります。
- ●所定位置以外の場所に取付けないでください。
- ●本製品の上に手をついたり、重量のあるものを載せたり落としたりしないようにご注意でください。
- ※破損することがあり危険です。
- ●ご使用中に本製品と接続機器等に異常(高温の発熱発煙ショート等)が発生した場合は、直ちに使用をお止めください。
- ●本製品が周辺と干渉の可能性がある場合は使用しないでください。
- ●運転中に本製品やご使用になる機器の操作は大変危険ですのでおやめください。
- ※必ず車を安全な場所へ停車させてから接続・操作等を行ってください。
- ●本製品の取付けによる他の機器の破損・消失（ご使用になる機器のメモリー・データ）に関して、当社では責任を負いかねます。
- ※必ずバックアップデータを記録するように心掛けてください。
- ●本製品を取付け使用の際、車両側に使用前との変化が生じた場合の故障、損害（破損・キズ・変色・跡等）は当社では責任、補償を負いかねます。
- ●耐熱・耐候性に優れた素材を使用していますが、炎天下の車内や経年劣化等で変形・変質する場合があります。
- ●本製品は自動車専用です。他の用途にはご使用になれません。
- ※本台紙記載のご注意に従わない場合や、誤った取付け・ご使用・改造をされた際の事故・故障・破損につきましては、当社では一切その責任を負いかねます。
- ●パッケージの画像はすべてイメージです。

※EXEAは星光産業株式会社の登録商標です。
※本製品は当社オリジナル企画品であり、ライセンス商品ではありません。
※Jimny（ジムニー）, SIERRA（シエラ）はスズキ株式会社の登録商標です。
※この製品は日本国内で企画され、中国で製造されたものです。
※この製品の仕様および外観は予告なく変更することがあります。
※その他、本紙に記載されている商品名等は、各社の商標または登録商標です。

主材質	ABS

FS-1　MADE IN CHINA

星光産業の新製品情報や役立つ情報等が満載
星光産業株式会社ホームページ
https://www.seikosangyo.co.jp

製品に関するお問い合わせは星光産業サービスセンターへどうぞ
TEL(048)984-1290(直通)
月曜日～金曜日(祝祭日を除く) 9:00-12:00 13:00-17:00

クルマにもっと自分らしさ……
星光産業株式会社
SEIKOSANGYO CO., LTD.
〒342-0043 埼玉県吉川市小松川 561-1
JAAMA 全国自動車用品工業会会員

取扱説明書 EE-230 LEDシフトゲートパネル

ご使用の前に下記の注意と警告事項を必ずお読みください。
お客様への危害ならびに財産への損害を未然に防ぐための
内容を記載しています。

EXEA®

取付け前に

●本製品は、スズキ Jimny(JB64W 系)・Jimny SIERRA（JB74W 系) の AT（オートマチック）車専用品です。
※本製品は、調査日 2021 年 9 月現在の車種に適合します。調査日以降にマイナーチェンジした車には使用できない場合があります。
※本製品は車種専用ですが、製品や車両の個体差により、装着が多少きつい場合や緩い場合があります。
●本製品の使用には USB 電源が必要です。（本製品に USB 電源は付属してません。）
●【シフトポジション表示パネル】と【トレイ用ライト】の点灯カラーは同じです。別々のカラーには設定できません。
●シフトポジション表示パネルは、全ての文字が同じ色（単色固定）で点灯します。
※シフトポジションに連動して表示は切替わりません。
●車内の所定位置以外の場所に取付けないでください。
●設置場所のシミュレーションと取付け場所の清掃を必ず行ってください。
●両面テープ貼付け前に、貼付け場所の材質を車両説明書や自動車メーカーへの問い合わせ等で必ずご確認ください。
●本製品は両面テープで固定します。取外す場合、車両側に取付け前との変化（破損・キズ・変色・跡等）が生じたり、本製品が破損する場合があります。

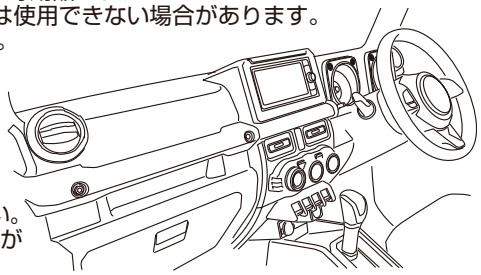

⚠注意と警告

●本製品に USB 電源は付属していません。
●本製品は防水ではありません。
※飲み物・傘の水滴・ほこりの侵入及び落下等の衝撃は破損・故障の原因となりますのでご注意ください。
●取付けは明るい日中に行ってください。貼直しは接着力が大幅に低下しますので絶対にしないでください。
●貼付直後は接着力が弱いので十分ご注意ください。※両面テープの接着力が発揮される目安は貼付 24 時間以降です。
●所定位置以外の場所に取付けないでください。
●本製品の上に手をついたり、重量のあるものを載せたり落としたりしないようにご注意でください。
※破損することがあり危険です。
●ご使用中に本製品と接続機器等に異常（高温の発熱・発煙・ショート等）が発生した場合は、直ちに使用をお止めください。
●本製品が周辺と干渉の可能性がある場合は使用しないでください。
●運転中に本製品やご使用になる機器の操作は大変危険ですのでおやめください。
※必ず車を安全な場所へ停車させてから接続・操作等を行ってください。
●本製品の取付けによる他の機器の破損・消失（ご使用になる機器のメモリー・データ）に関して、当社では責任を負いかねます。
※必ずバックアップデータを記録するように心掛けてください。
●本製品を取付け使用の際、車両側に使用前との変化が生じた場合の故障、損害（破損・キズ・変色・跡等）は当社では責任、補償を負いかねます。
●耐熱・耐候性に優れた素材を使用していますが、炎天下の車内や経年劣化等で変形・変質する場合があります。
●本製品は自動車専用です。他の用途にはご使用になれません。
※本台紙記載のご注意に従わない場合や、誤った取付け・ご使用・改造をされた際の事故・故障・破損につきましては、当社では一切その責任を負いかねます。

部品一覧

製品

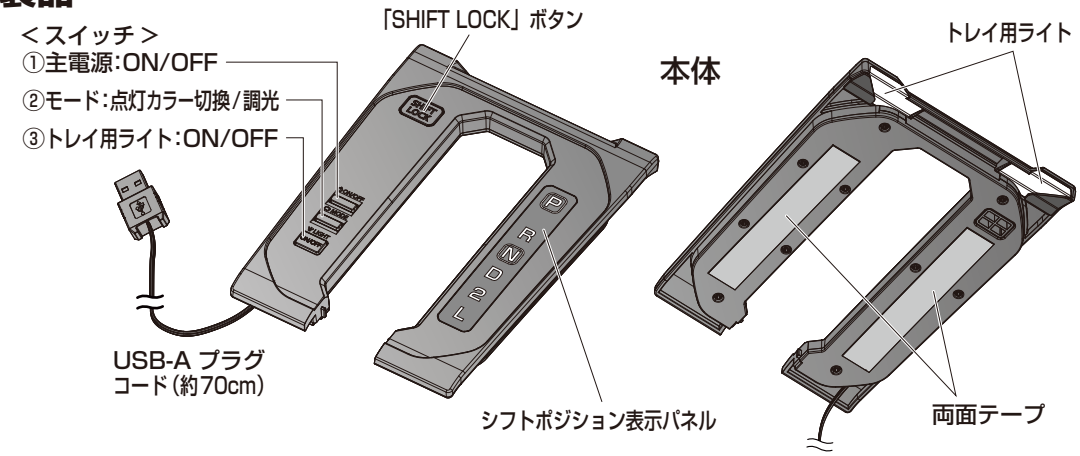

付属品

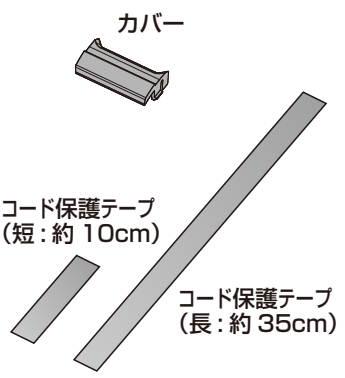

1. 取付けについて

①位置の確認（シミュレーション）

●はじめに、取付け場所（シフトゲートの周囲）の清掃を必ず行ってください。
●本体の開いている部分をシフトレバー部分に前方から通す。（図 -1）
※上からは入れられません。
●車両のシフトゲートの周囲の形状に合わせて置き、設置できることを確認します。
※まだ、両面テープで貼付けしないでください。

●コードをはわせて、その先の USB 電源までの配線の確認を行ってください。
※お車によって USB 電源の位置が異なる場合があるためです。

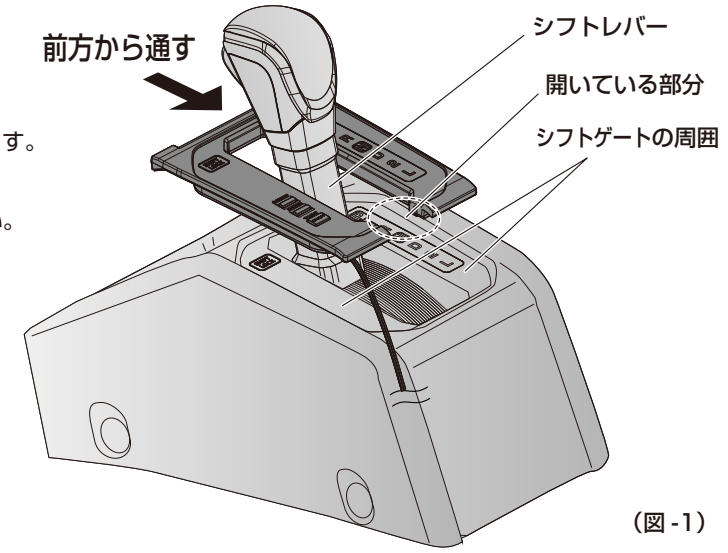

（図 -1）

裏面につづきます。

1. 取付けについて（つづき）

②取付け

●本体裏面の両面テープの剥離紙（左右）をはがし、(図 -2)
車両のシフトゲートの周囲の形状に合わせて置きます。
(図 -3)

●本体を貼付ける前にカバーを取付けます。
本体の【凸】とカバーの【凹】部分が合うように真上から
入れます。（図 -3）

●本体とカバーの高さが一致するまで押し込んでください。
（図 -4）

●本体の筐体部分を押して貼付けします。(図 -5)

※その際に【シフトポジション表示パネル】や
【スイッチ】を押さないようにご注意ください。
その部分を押し付けると破損する恐れがあります。

※必ず両面テープ貼付けをしてください。
貼付けせずにご使用になると、走行中の振動などで
外れて、運転操作の障害となり、大変危険です。

（図 -2）

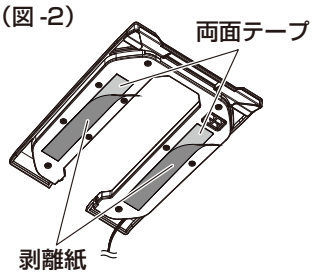

（図 -3）

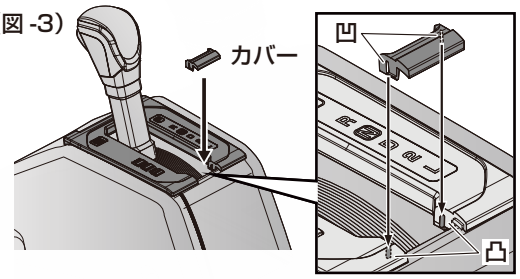

（図 -4）

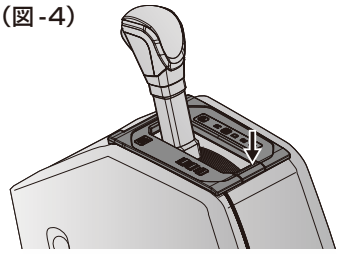

本体とカバーの高さが
一致するまで押し込む

（図 -5）

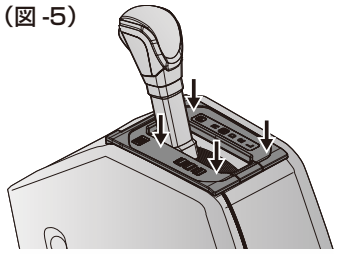

【シフトポジション表示パネル】や
【スイッチ】の無いところを押す

③配線について

●コードの配線は、お車の USB 電源の位置に合わせて行ってください。(図 -6*)
＊お車によってUSB電源の位置が異なる場合があるため（図 -6）は、配線例です。

●配線の際、必要に応じてコード保護テープ (短・長) をコードの上から貼付ける
などしてご使用ください。
足やモノをひっかけての断線防止や、見た目をすっきりさせるのに役立ちます。

※配線場所やコード保護テープを貼付ける場所は、清掃を必ず行ってください。

●コードを屈曲させたり、無理な力が掛らないようにしてください。

※コードの断線・切断の恐れがありますので、注意して行ってください。

（図 -6）

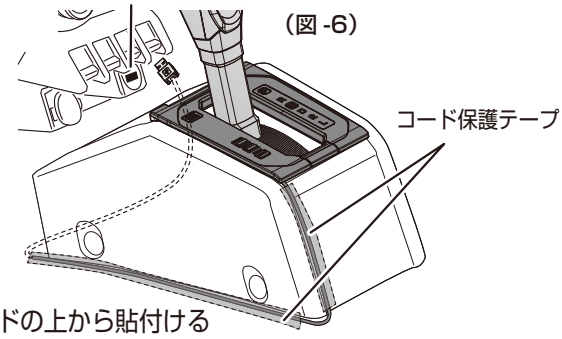

コードの上から貼付ける

2. スイッチ・操作について

■USB 電源に接続

●USB-A プラグを USB 電源に接続し通電させてください。
※本製品に USB 電源は付属してません。

①主電源：ON/OFF

●製品の電源の ON/OFF
クリック毎に切替ります。

②モード：点灯カラー切換 / 調光

●色の切替え
クリック毎に色が切替わり、下図のように「赤」の次は「白」に戻ります。

※【シフトポジション表示パネル】は、全ての文字が同じ色（単色固定）で全点灯します。
※シフトポジションに連動して表示は切替わりません。

白 → 青 → アイスブルー → 緑 → 黄 → オレンジ → ピンク → 赤

●調光（明暗の調節）
長押しで、明るさ調節できます。長押しする毎に、切替わります。
・長押しし続けると、徐々に明るくなり、
・次に長押しを続けると徐々に暗くなります。（この繰り返し）

※一番 明るくなる又は暗くなると、停止します。
その際は、一度スイッチを離すことで明暗の動作が切替わります。

**※【シフトポジション表示パネル】と【トレイ用ライト】の点灯カラーは同じで、
明るさも連動します。
別々のカラー・明るさには設定できません。**

③トレイ用ライト：ON/OFF

●トレイ用ライトの ON/OFF
クリック毎に点灯と消灯が切替ります。

●製品のリセット（初期化）
３秒以上長押しで、すべてリセットされ、出荷時状態に戻ります。

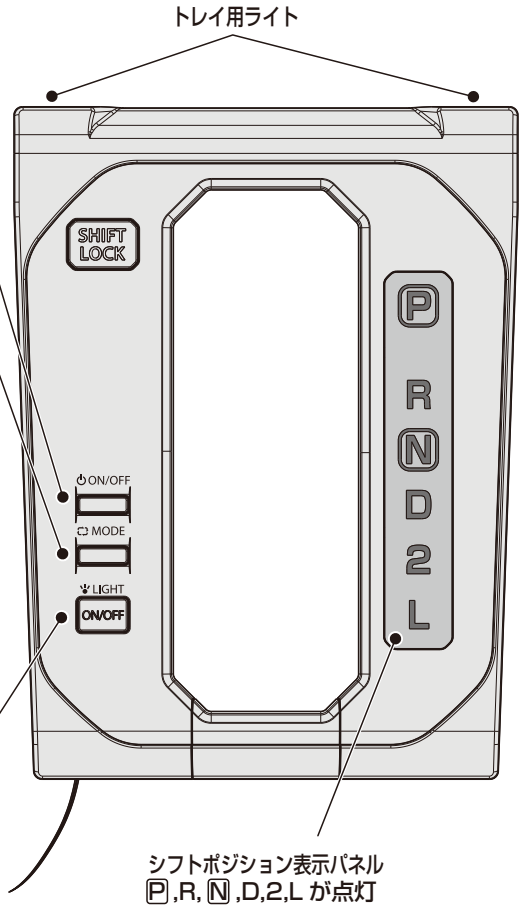

星光産業の新製品情報や
役立つ情報等が満載
星光産業株式会社ホームページ
https://www.seikosangyo.co.jp

製品に関するお問い合わせは星光産業サービスセンターへどうぞ
TEL(048)984-1290(直通)
月曜日–金曜日(祝祭日を除く) 9:00-12:00 13:00-17:00

クルマにもっと自分らしさ……
星光産業株式会社
SEIKOSANGYO CO., LTD.
〒342-0043 埼玉県吉川市小松川 561-1
JAAMA 全国自動車用品工業会会員